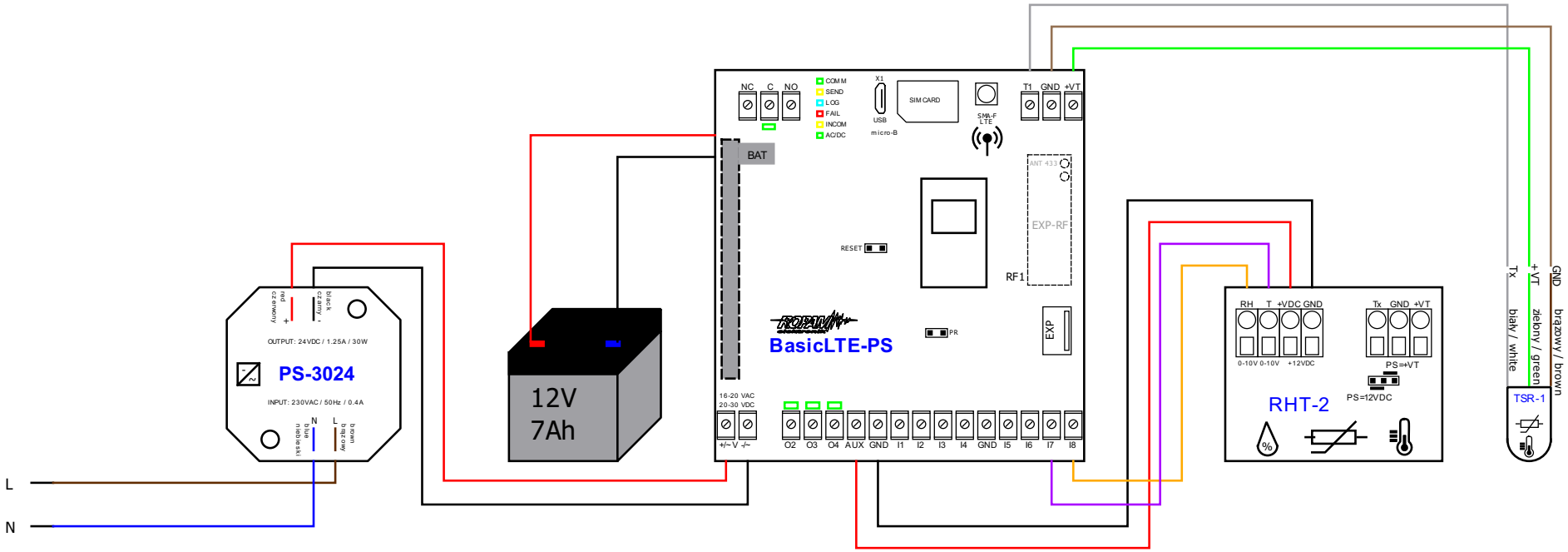

Autor:	BasicLTE-PS podłączenie czujnika RHT-2 i TSR-1	Plik:
Data:		Arkusz: 1/1